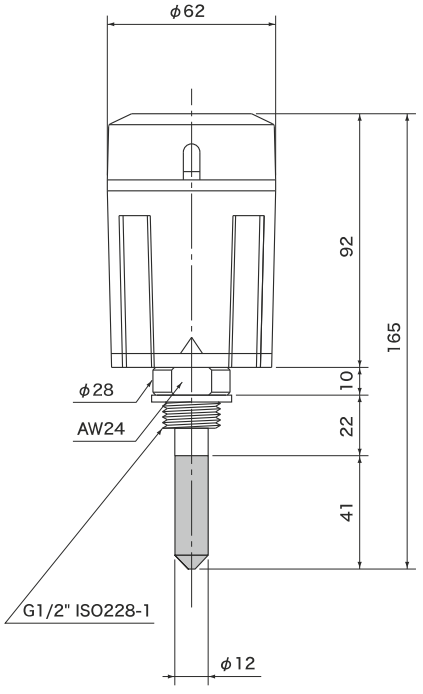VAISALA